stein.haus
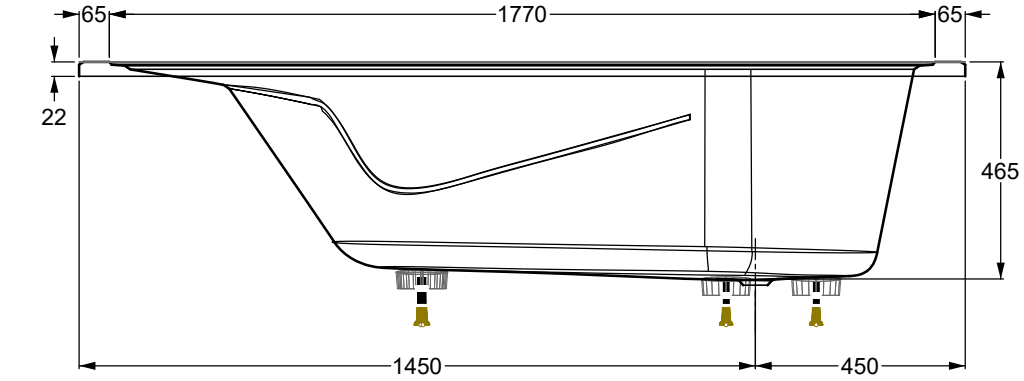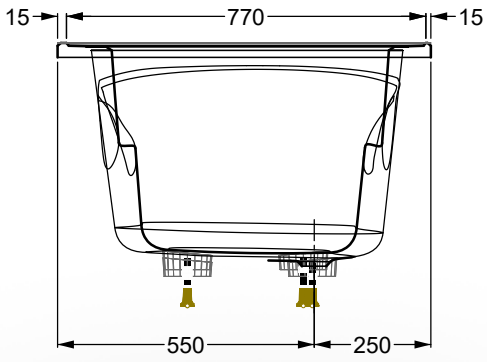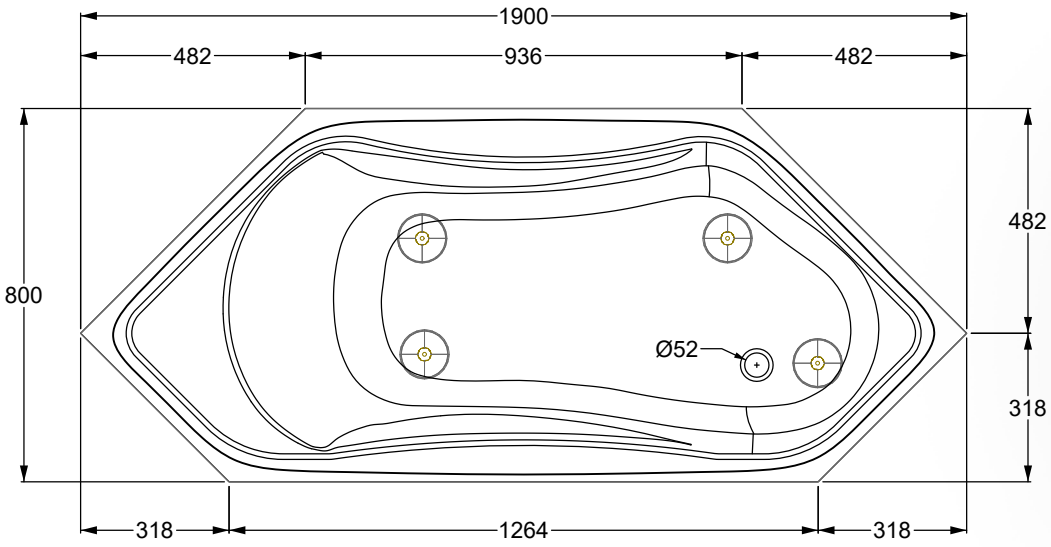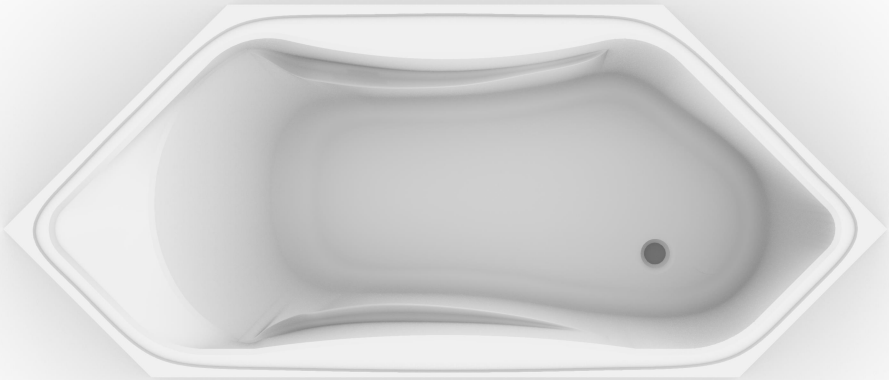
Krackcella R 190x80